女子シングルス

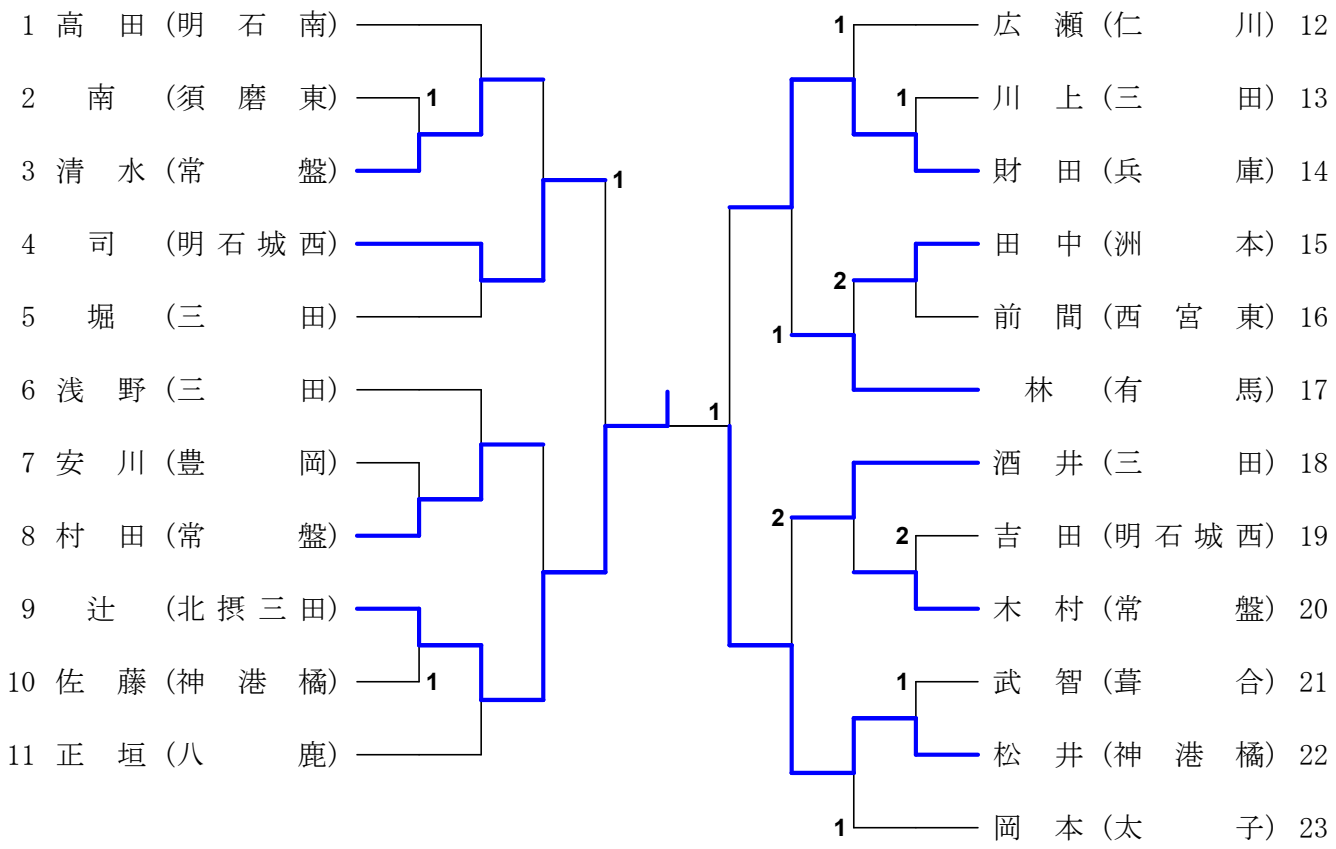
1 高　田（明　石　南）
2　南　（須　磨　東）
3 清　水（常　　盤）
4　司　（明 石 城 西）
5　堀　（三　　田）
6 浅　野（三　　田）
7 安　川（豊　　岡）
8 村　田（常　　盤）
9　辻　（北 摂 三 田）
10 佐　藤（神　港　橘）
11 正　垣（八　　鹿）
12 広　瀬（仁　　川）
13 川　上（三　　田）
14 財　田（兵　　庫）
15 田　中（洲　　本）
16 前　間（西　宮　東）
17 林　（有　　馬）
18 酒　井（三　　田）
19 吉　田（明 石 城 西）
20 木　村（常　　盤）
21 武　智（葺　　合）
22 松　井（神　港　橘）
23 岡　本（太　　子）
1
1
1
1
1
1
2
2
2
1
1
1