女子シングルス

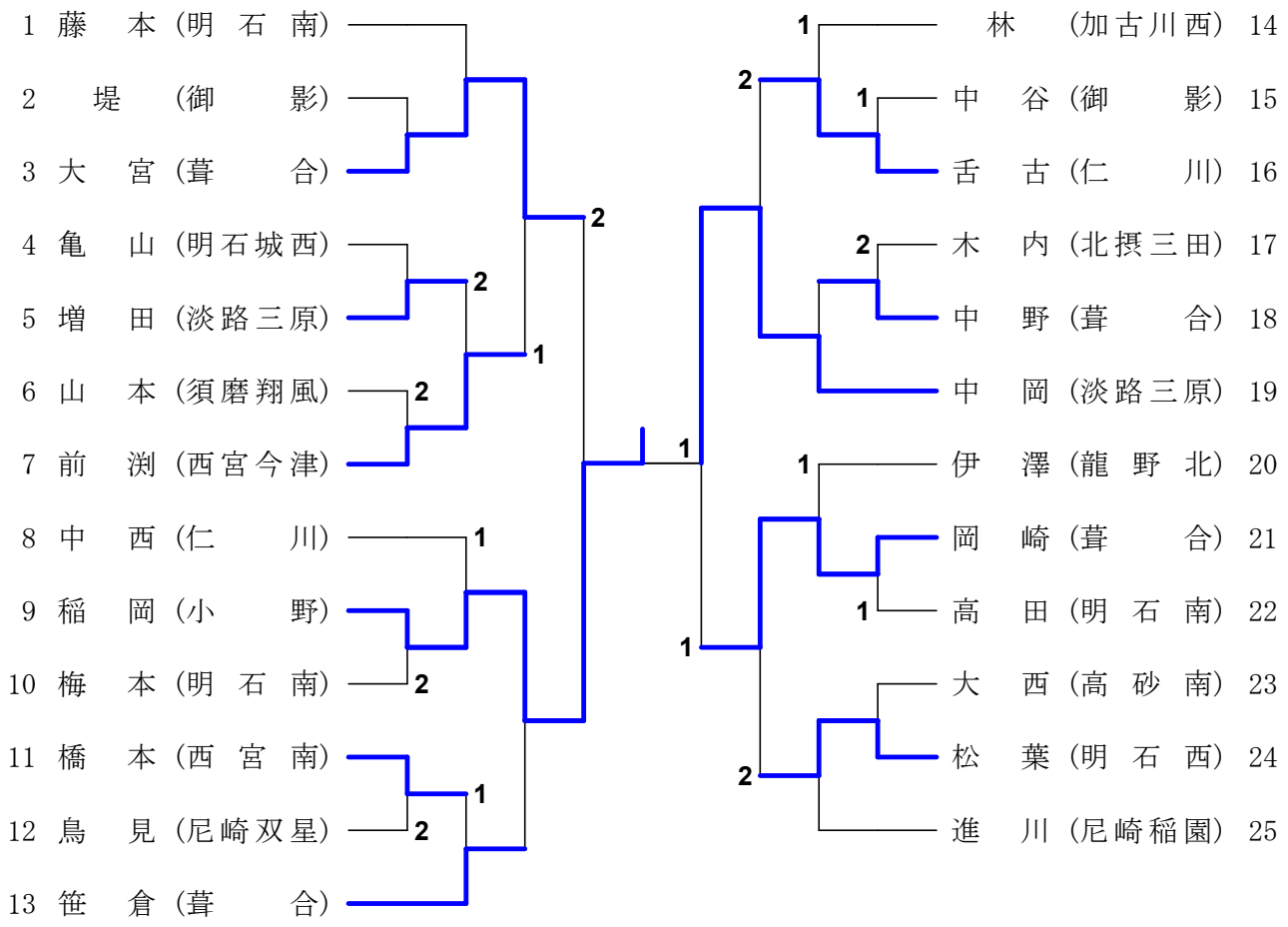
1 藤　本（明　石　南）
2　堤　（御　影）
3 大　宮（葺　合）
4 亀　山（明石城西）
5 増　田（淡路三原）
6 山　本（須磨翔風）
7 前　渕（西宮今津）
8 中　西（仁　川）
9 稲　岡（小　野）
10 梅　本（明　石　南）
11 橋　本（西　宮　南）
12 鳥　見（尼崎双星）
13 笹　倉（葺　合）
14 林　（加古川西）
15 中　谷（御　影）
16 舌　古（仁　川）
17 木　内（北摂三田）
18 中　野（葺　合）
19 中　岡（淡路三原）
20 伊　澤（龍　野　北）
21 岡　崎（葺　合）
22 高　田（明　石　南）
23 大　西（高　砂　南）
24 松　葉（明　石　西）
25 進　川（尼崎稲園）