女子シングルス

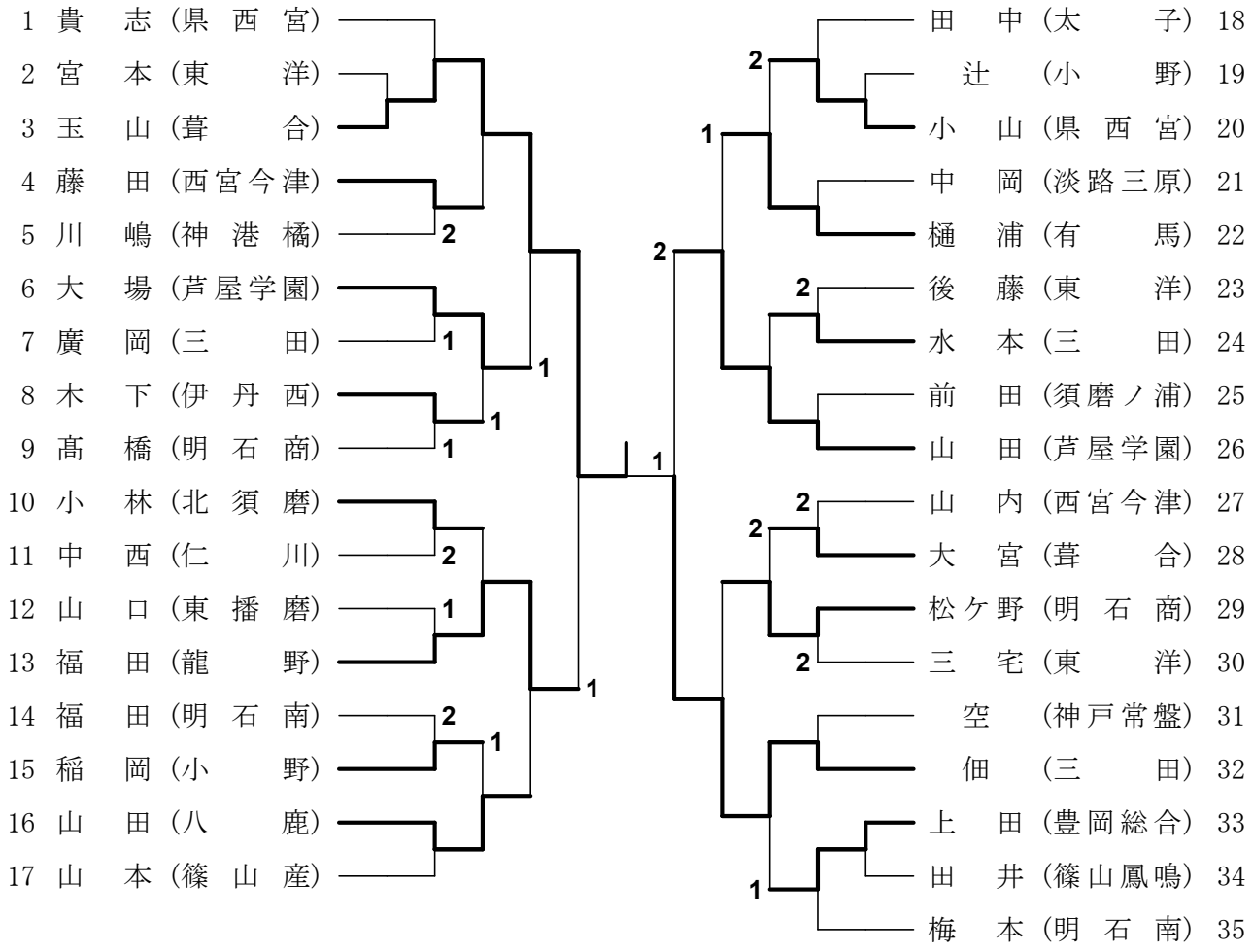
1 貴 志（県 西 宮）
2 宮 本（東 洋）
3 玉 山（葺 合）
4 藤 田（西宮今津）
5 川 嶋（神 港 橘）
6 大 場（芦屋学園）
7 廣 岡（三 田）
8 木 下（伊 丹 西）
9 髙 橋（明 石 商）
10 小 林（北 須 磨）
11 中 西（仁 川）
12 山 口（東 播 磨）
13 福 田（龍 野）
14 福 田（明 石 南）
15 稲 岡（小 野）
16 山 田（八 鹿）
17 山 本（篠 山 産）
田 中（太 子） 18
辻 （小 野） 19
小 山（県 西 宮） 20
中 岡（淡路三原） 21
樋 浦（有 馬） 22
後 藤（東 洋） 23
水 本（三 田） 24
前 田（須磨ノ浦） 25
山 田（芦屋学園） 26
山 内（西宮今津） 27
大 宮（葺 合） 28
松ケ野（明 石 商） 29
三 宅（東 洋） 30
空 （神戸常盤） 31
佃 （三 田） 32
上 田（豊岡総合） 33
田 井（篠山鳳鳴） 34
梅 本（明 石 南） 35